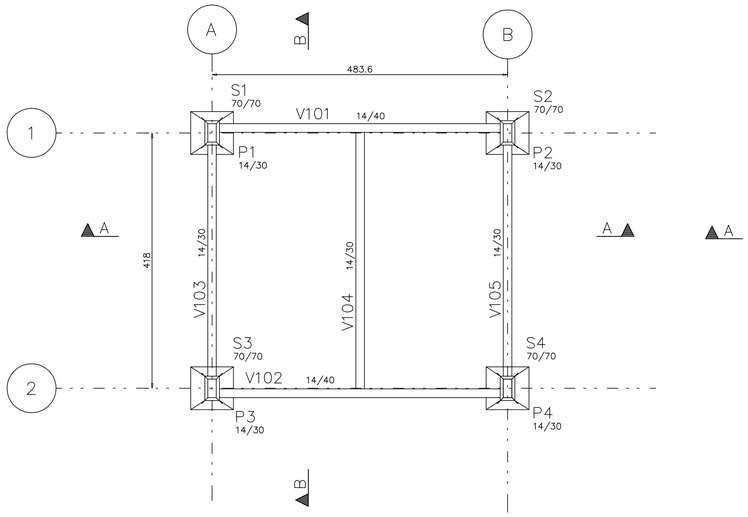

1 FORMA DA FUNDAÇÃO - N100
ESCALA 1:50

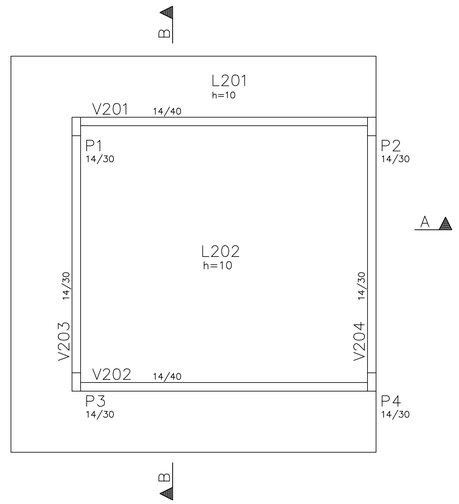

2 FORMA DA COBERTURA- N200
ESCALA 1:50

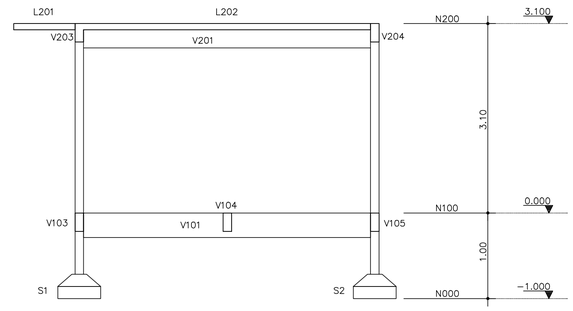

3 CORTE AA
ESCALA 1:50

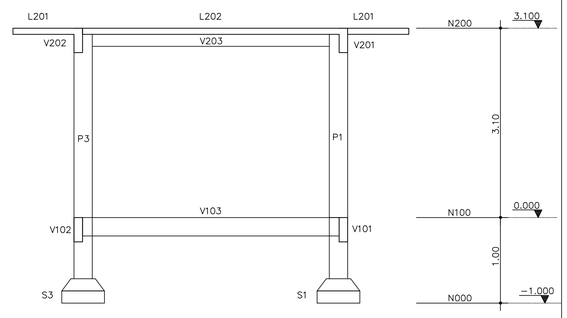

4 CORTE BB
ESCALA 1:50

AÇO		POS	BIT (mm)	QUANT	COMPRIMENTO UNIT (cm)	COMPRIMENTO TOTAL (cm)
S1 a S4 (X4)						
	50A	1	10	24	79	1896
	50A	2	10	20	75	1500

RESUMO AÇO CA 50-60			
AÇO	BIT (mm)	COMPR (m)	PESO (kg)
50A	10	34	21
Peso Total	50A =		21 kg

AÇO		POS	BIT (mm)	QUANT	COMPRIMENTO UNIT (cm)	COMPRIMENTO TOTAL (cm)
P1 a P4 (X4)						
	50A	1	10	24	307	7368
	50A	2	10	24	90	2160
	60B	3	5	88	76	6688

RESUMO AÇO CA 50-60			
AÇO	BIT (mm)	COMPR (m)	PESO (kg)
60B	5	66,88	10,20
50A	10	95,28	58,78
Peso Total	60B =		10,20 kg
Peso Total	50A =		58,78 kg

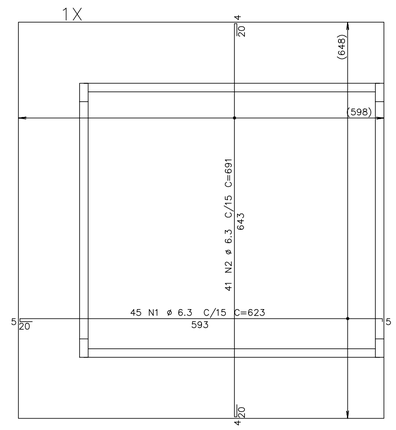

7 ARMADURA NEGATIVA DA LAJE
ESCALA 1:50

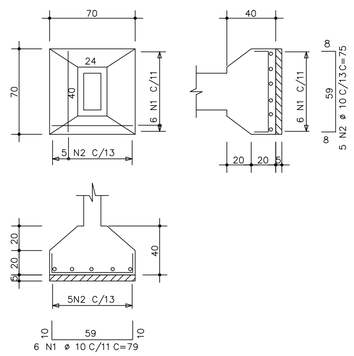

5 ARMAÇÃO SAPATAS S1 A S4
ESCALA 1:25

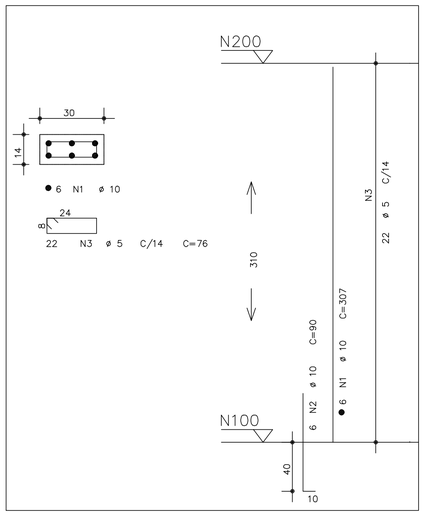

6 ARMAÇÃO PILARES P1 A P4
ESCALA 1:25

AÇO		POS	BIT (mm)	QUANT	COMPRIMENTO UNIT (cm)	COMPRIMENTO TOTAL (cm)
LAJE - Armadura negativa						
	50A	1	6.3	45	623	28035
	50A	2	6.3	41	691	28331
LAJE - Armadura positiva						
	50A	1	6.3	45	623	28035
	50A	2	6.3	41	691	28331

RESUMO AÇO CA 50-60			
AÇO	BIT (mm)	COMPR (m)	PESO (kg)
50A	6.3	1127	282
Peso Total	50A =		282 kg

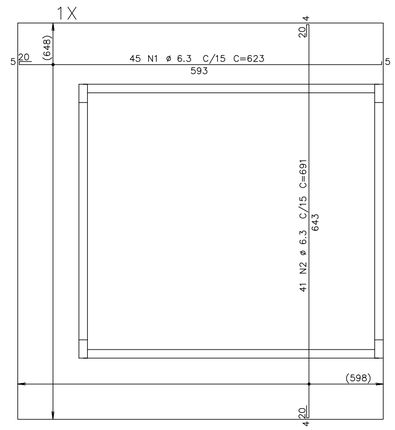

8 ARMADURA POSITIVA DA LAJE
FSCALA 1:50

PREFEITURA MUNICIPAL DE PONTO CHIQUE/MG

ADEQUAÇÃO DE CAMPO DE FUTEBOL

PROPRIETÁRIO: PREFEITURA MUNICIPAL DE PONTO CHIQUE/MG
CNPJ: 01.612.500/0001-47

JOSÉ GERALDO ALVES DE ALMEIDA
PREFEITO MUNICIPAL

ENDEREÇO: AVENIDA NESTOR ALVES CLEMENTINO - S/N - PONTO CHIQUE/MG

PROJETO ESTRUTURAL BANHEIROS

RESPONSÁVEL TÉCNICO:

MARCOS PAULO MADUREIRA LOPES
ENG° CIVIL - CREA MG: 224.188/D

ÁREAS:
ÁREA BANHEIRO.....42,24M²
ÁREA VESTIÁRIO.....123,18M²
ÁREA TOTAL DO CAMPO.....11.994,80M²

ART Nº: 1420200000005817909

CONTRATO DE REPASSE: 1038307-17/M. ESPORTES

DATA: DEZEMBRO/2019

ESCALA: INDICADA

FOLHA: 01/02