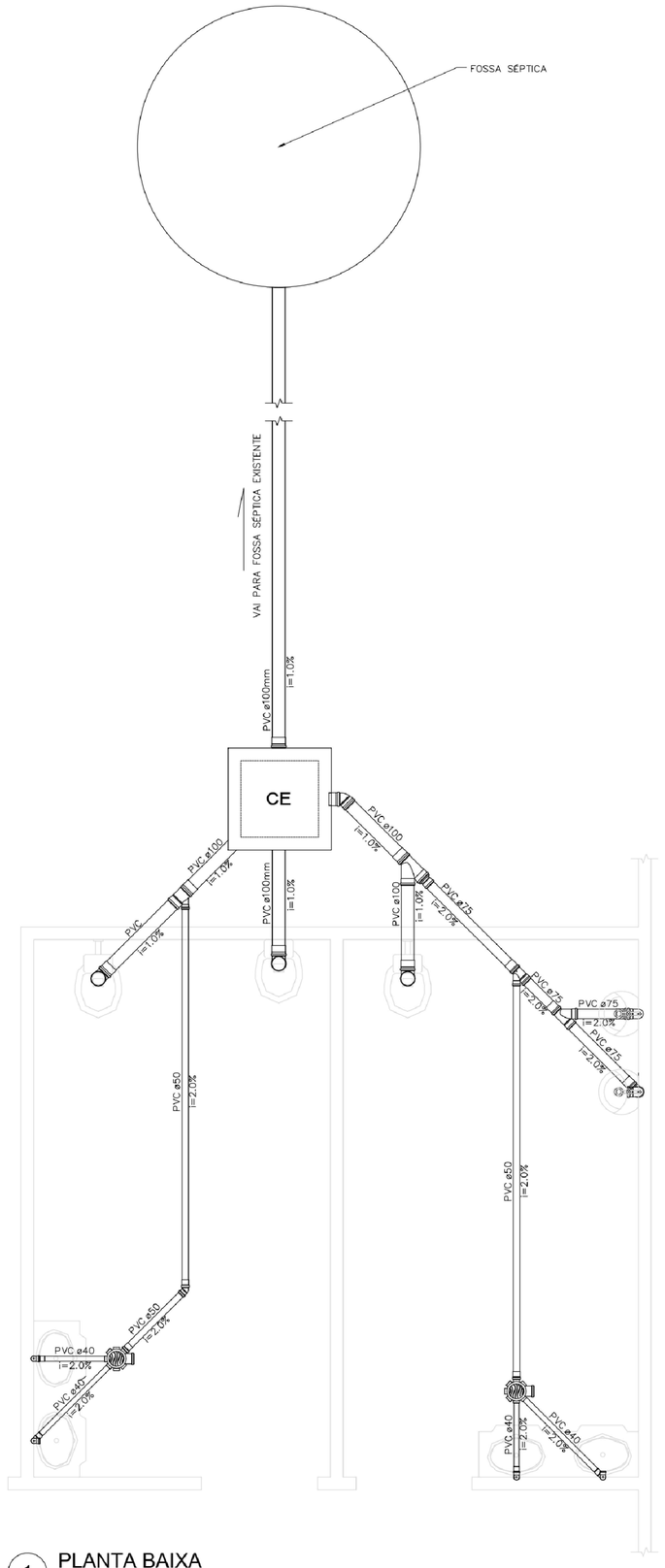

1 PLANTA BAIXA
ESCALA 1:25

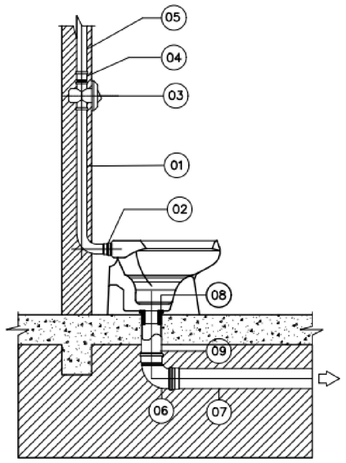

LEGENDA

01 TUBO DE DESCARGA
02 BOLSA DE LIGAÇÃO
03 VÁLVULA DE DESCARGA
04 ADAPTADOR SOLDÁVEL CURTO COM BOLSA E ROSCA PARA REGISTRO 50mm x 1/2"
05 TUBO DE PVC RÍGIDO SOLDÁVEL 50mm
06 CURVA 90° CURTA 100mm
07 TUBO DE PVC RÍGIDO PARA ESGOTO PRIMÁRIO 100mm
08 LIGAÇÃO PARA SAÍDA DE VASO SANITÁRIO 100mm
09 PROLONGAMENTO (SE NECESSÁRIO)

02 DETALHE 1 - BACIA SANITÁRIA
ESCALA 1:20

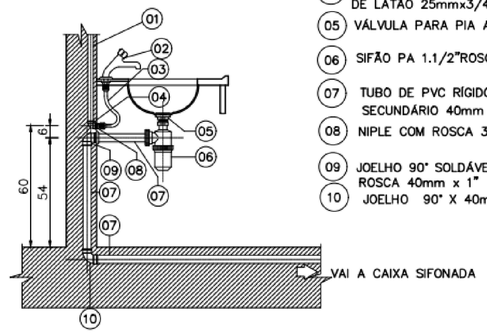

LEGENDA

01 TUBO DE PVC RÍGIDO SOLDÁVEL 25mm
02 TORNEIRA PARA PIA DE COZINHA 3/4"
03 ENGATE FLEXÍVEL
04 JOELHO 90° SOLDÁVEL E COM BUCHA DE LATÃO 25mmx3/4"
05 VÁLVULA PARA PIA AMERICANA
06 SIFÃO PA 1.1/2"ROSQUEÁVEL
07 TUBO DE PVC RÍGIDO PARA ESGOTO SECUNDÁRIO 40mm
08 NIPLE COM ROSCA 3/4"
09 JOELHO 90° SOLDÁVEL E COM ROSCA 40mm x 1"
10 JOELHO 90° X 40mm

03 DETALHE 2 - LAVATÓRIO
ESCALA 1:20

Legenda Detalhada		
	Caixa sifonada montada c/ grelha e porta grelha	
	PVC Acessórios	
	Caixa sifonada montada c/ grelha e porta grelha 150x150x50	1 pç
CE	Caixas Inspeção Esgoto Simples	
	Caixas de Passagem	
	Caixa de inspeção esgoto simples CE– 60x60 cm	1 pç
	Joelho 45	
	PVC Esgoto	
	Joelho 45 100 mm	1 pç
	Junção simples	
	PVC Esgoto	
	Junção simples 75 mm – 50 mm	1 pç
	Junção simples c/ redução	
	PVC Esgoto	
	Junção simples 100 mm– 100 mm	1 pç
	Redução excêntrica 100 mm – 75 mm	1 pç
	Lavatório de Uso Geral	
	PVC Acessórios	
	Sifão de copo p/ pia e lavatório 1" – 1.1/2"	1 pç
	Válvula p/ lavatório e tanque 1"	1 pç
	PVC Esgoto	
	Curva 90 curta 40 mm	1 pç
	Joelho 90 c/anel p/ esgoto secundário 40 mm – 1.1/2"	1 pç
	Tubo rígido c/ ponta lisa 40 mm	0.60 m
	Mictório de Válvula de Descarga– DN 75mm	
	PVC Acessórios	
	Sifão flexível p/ Mictório 1.1/4"– 2"	1 pç
	PVC Esgoto	
	Joelho 90 75 mm	2 pç
	Redução excêntrica 75 mm – 50 mm	1 pç
	Tubo rígido c/ ponta lisa 75 mm – 3"	0.60 m
	Vaso Sanitário c/ J90°	
	PVC Esgoto	
	Joelho 90 100 mm	1 pç

Lista de Materiais	
Caixas de Passagem	
Caixa de inspeção esgoto simples CE– 60x60 cm	1 pç
PVC Acessórios	
Caixa sifonada montada c/ grelha e porta grelha 150x150x50	2 pç
Sifão de copo p/ pia e lavatório 1" – 1.1/2"	4 pç
Sifão flexível p/ Mictório 1.1/4"– 2"	2 pç
Válvula p/ lavatório e tanque 1"	4 pç
PVC Esgoto	
Curva 90 curta 40 mm	4 pç
Joelho 45 100 mm	1 pç
50 mm	1 pç
Joelho 90 100 mm	3 pç
75 mm	4 pç
Joelho 90 c/anel p/ esgoto secundário 40 mm – 1.1/2"	4 pç
Junção simples 100 mm – 50 mm	1 pç
100 mm– 100 mm	1 pç
75 mm – 50 mm	1 pç
75 mm 75 mm	1 pç
Luva 40 mm	4 pç
Luva simples 100 mm	7 pç
50 mm	3 pç
75 mm	4 pç
Redução excêntrica 100 mm – 75 mm	1 pç
75 mm – 50 mm	2 pç
Tubo rígido c/ ponta lisa 100 mm – 4"	12.65 m
40 mm	5.12 m
50 mm – 2"	6.77 m
75 mm – 3"	3.64 m

Esgoto

CÁLCULO DE QUANTIDADES NO TRECHO FINAL DA TUBULAÇÃO
PVC Esgoto – Vaso Sanitário c/ J90° – 100mm Contribuição = 6.00 UHC Diâmetro mínimo do Sub– ramal =ø4" PVC Esgoto – Lavatório Residencial com sifão – 40mm – 270° Contribuição = 1.00 UHC Diâmetro mínimo do Sub– ramal =ø1.1/2" PVC Esgoto – Lavatório Residencial com sifão – 40mm – 315° Contribuição = 1.00 UHC Diâmetro mínimo do Sub– ramal =ø1.1/2" PVC Esgoto –Mictório de Válvula de Descarga – DN 75 mm–75mm Contribuição = 6.00 UHC Diâmetro mínimo do Sub– ramal =ø3" PVC Esgoto –Mictório de Válvula de Descarga – DN 75 mm–75mm Contribuição = 6.00 UHC Diâmetro mínimo do Sub– ramal =ø3" PVC Esgoto – Vaso Sanitário c/ J90° – 100mm Contribuição = 6.00 UHC Diâmetro mínimo do Sub– ramal =ø4" PVC Esgoto – Vaso Sanitário c/ J90° – 100mm Contribuição = 6.00 UHC Diâmetro mínimo do Sub– ramal =ø4" PVC Esgoto – Lavatório Residencial com sifão – 40mm – 315° Contribuição = 1.00 UHC Diâmetro mínimo do Sub– ramal =ø1.1/2" PVC Esgoto – Lavatório Residencial com sifão – 40mm – 270° Contribuição = 1.00 UHC Diâmetro mínimo do Sub– ramal =ø1.1/2"
DIMENSIONAMENTO
Repetições do tubo: 1 Situação: Ramal Secundário Contribuição total: 34.00 UHC Diâmetro mínimo: ø4" Diâmetro adotado: ø4" Diâmetro comercial equilvalente: 100mm

PREFEITURA MUNICIPAL DE PONTO CHIQUE/MG

ADEQUAÇÃO DE CAMPO DE FUTEBOL

PROPRIETÁRIO: PREFEITURA MUNICIPAL DE PONTO CHIQUE/MG
CNPJ: 01.612.500/0001-47

JOSÉ GERALDO ALVES DE ALMEIDA
PREFEITO MUNICIPAL

ENDEREÇO: AVENIDA NESTOR ALVES CLEMENTINO - S/N - PONTO CHIQUE/MG

PROJETO SANITÁRIO BANHEIROS

RESPONSÁVEL TÉCNICO:

MARCOS PAULO MADUREIRA LOPES
ENGº CIVIL - CREA MG: 224.188/D

ÁREAS:
ÁREA BANHEIRO..... 42,24m²
ÁREA VESTIÁRIO..... 123,18m²
ÁREA TOTAL DO CAMPO..... 11.994,80m²

ART Nº: 14202000000005817909

CONTRATO DE REPASSE: 1038307-17/M. ESPORTES

DATA: DEZEMBRO/2019

ESCALA: INDICADA

FOLHA: 01/01